HJÄLPDETEKTOR PD-22LF

Installationsanvisning

Best.nr: 13134, E-nr: 13 060 72

1. Presentation

Hjälpdetektorn PD-22LF är avsedd att användas i kombination med IR-detektorn PD-2200 i svårdetekterade slutna lokaler och styra HF-armaturer med 1 - 10 V. Den kan användas vid detektering i slutna lokaler (med dörrar) där det inte går att detektera hela lokalen med en IR-detektor. Den är konstruerad för att monteras i IR-detektorns kapsling med detektorns plint.

Hjälpdetektorn PD-22LF består av en akustisk detektor som detekterar låga frekvenser (LF, 0-3 Hz) och en nivåväljare. Nivåväljaren växlar mellan normalljusnivån, ca 80 % och grundljusnivån, ca 2 %.

Funktion i kombination med IR-detektorn PD-2200

Vid inträde i lokalen tänds belysningen till normalnivå av den akustiska hjälpdetektorn eller av IR-detektorn. Den akustiska hjälpdetektorn detekterar de infraljud (0 - 3Hz) som uppstår när någon dörr öppnas. Den akustiska detektorn har fördelen att även detektera inträde i trapphallen genom dörrar som är dolda för IR-detektorn.

Belysningen förblir tänd på normalnivå så länge som närvaro detekteras av IR-detektorn, plus en fördröjning som är ställbar med en bygel på hjälpdetektorn (2 sek, 10 sek, 30 sek, 1 min eller 5 min). Därefter dämpas belysningen till en grundljusnivån som beror på armaturerna och kan variera mellan 1-10 %. Grundljuset lyser tills nästa gång någon går in i lokalen.

Observera!

Fotocellen i PD-2200 kan inte användas.

PD-22LF kan ej användas i PD-2400.

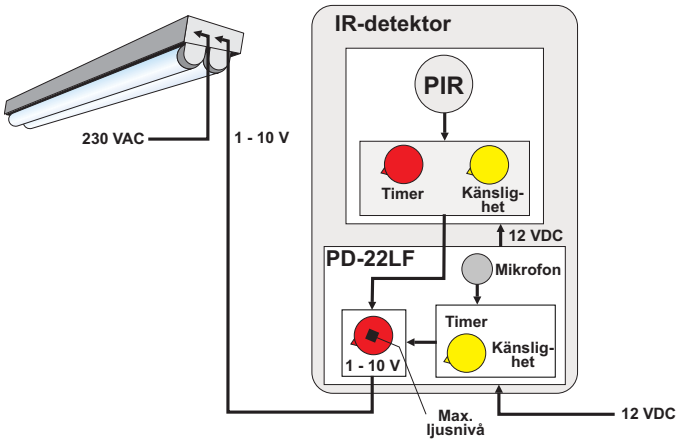

Principschema som visar funktionen i kombination med IR-detektorn.

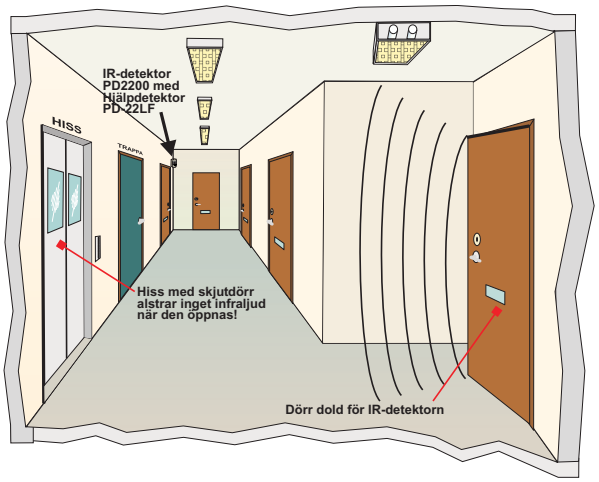

Hjälpdetektorn PD-22LF detekterar de lågfrekventa ljud som uppstår när en dörr öppnas.

2. Inkoppling

Hjälpdetektorn PD-22LF ansluts direkt med fyra stift till de fyra plintarna ”C, NC, -, och +” på kretskortet i IR-detektorn PD-2200, se bilder.

Underlätta inkopplingen genom att ansluta ledningarna innan hjälpdetektorn monteras i IR-detektorn, se inkopplingsbilden nedan.

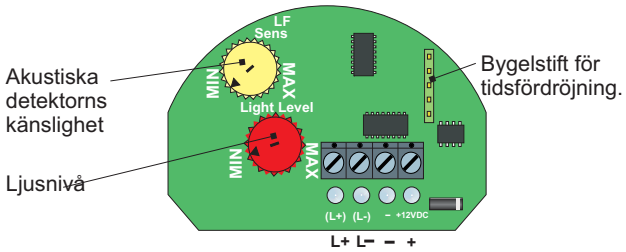

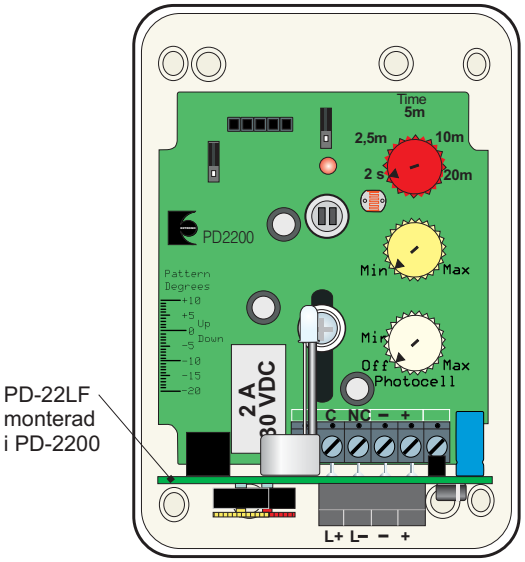

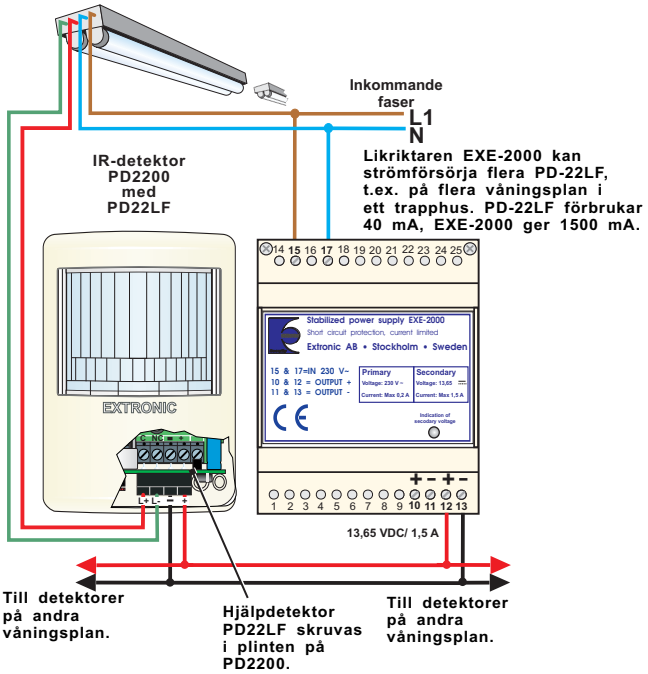

3. Inställning och justering

Inställning av nivåer och tider

Som standardlösning intrimmas potentiometrarna för min- och maxnivå enligt följande:

Maxpotentiometern (röd) till högst 80 %. Mät spänningen på 1 – 10 V ledningen till armaturerna och justera denna till högst 8 V eller lämplig lägre nivå.

Känslighet för den akustiska detekteringen skall justeras. Vid detektering av lågfrekventa ljud indikeras detta med **grön lysdiod**. Testa detektorn genom att öppna dörrar i detekterade utrymmen. Ställ in känsligheten för en god funktion vid en så låg känslighet som möjligt med potentiometer **Känslighet** (gul).

Testa även dörrar i angränsande utrymmen som ej skall detekteras, detta för att minimera risken för obefogade detekteringar.

Fördröjningstiden justeras genom att placera bygeln på bygelstiften för önskad tidsfördröjning, 2 sek, 10 sek, 30 sek, 1 min eller 5 min. Denna tid bestämmer hur länge den högre belysningsnivån är inkopplad efter varje passage. Denna tid bör således hållas så kort som möjligt.

Se separat manual för inställning och justering av IR-detektorn PD-2200.

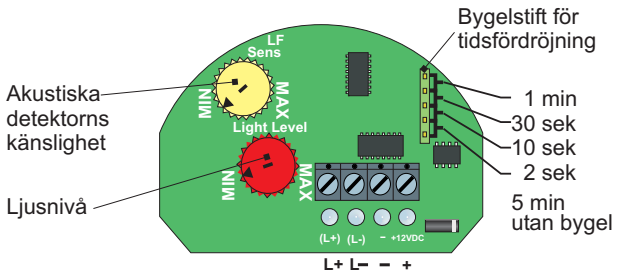

Inställning av maxljus, känslighet och fördröjningstid

4. Tillbehör

Likriktare EXE-2000 (13,65 volt)

En likriktare för montering på DIN-skena som passar i normkapsling. Den är strömbegränsad / kortslutnings-säker, max 1,5 A och är lämplig som strömförsörjning av PD-2200. Best.nr: 13140, E-nr. 13 060 22

IR-detektor PD-2200

Passiv InfraRöd-detektor (passiv IR-detektor) avsedd för närvarodetektering. Best.nr: 18108, E-nr. 13 060 20

Handboken

Handboken ”Närvarodetektering” har E-nr 13 060 36.

Teknisk specifikation:

Spänning:	10 - 15 VDC
Ström:	40 mA vid 13,8 VDC, totalt för PD-22LF och PD-2200
Lysdiod:	Grön, indikerar akustiska detektorns detektering
Mått:	62 x 44 x 50 mm